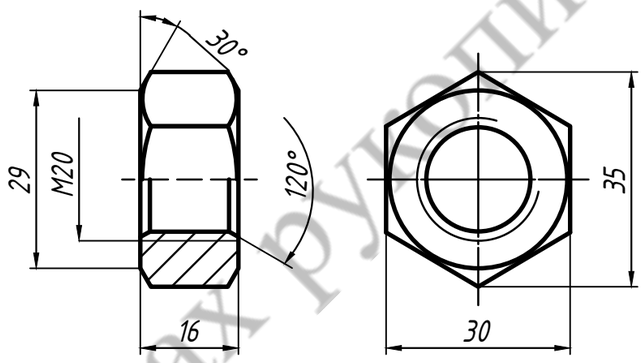

Изм.	Лист	№ докум.	Подп.	Дата	Гайка М20х1,5 ГОСТ 5915-70	Лит.	Масса	Масштаб
Разраб.		Тяпин		24.07.24		У		1:1
Пров.		Блягоз		24.07.24		Лист	Листов 1	
Т. контр.								
Н. контр.					МГТУ гр. ППР-21			
Утв.								

На правах рукописи