Сверленное гнездо
под шпильку

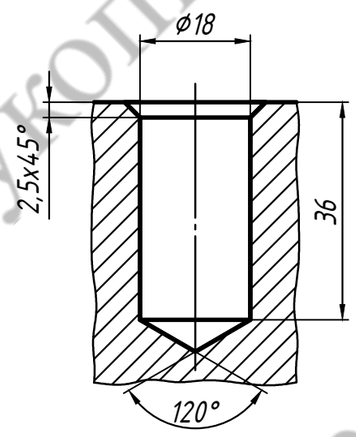

Упрощенное
изображение
нарезанного гнезда
под шпильку

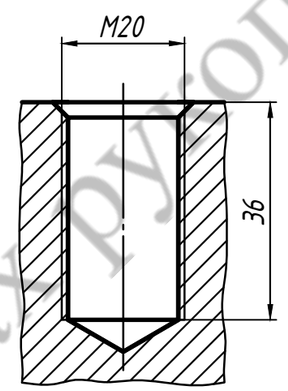

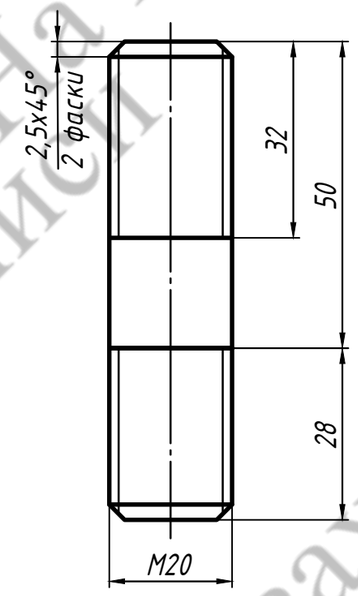

Изм.	Лист	№ докум.	Подп.	Дата	Шпилька М20х50 ГОСТ 22032-76	Лит.	Масса	Масштаб
Разраб.		Тяпин		28.07.24		У		1:1
Пров.		Блягоз		28.07.24		Лист	Листов 1	
Т. контр.								
Н. контр.					МГТУ гр. ППР-21			
Утв.								

На правах рукописи