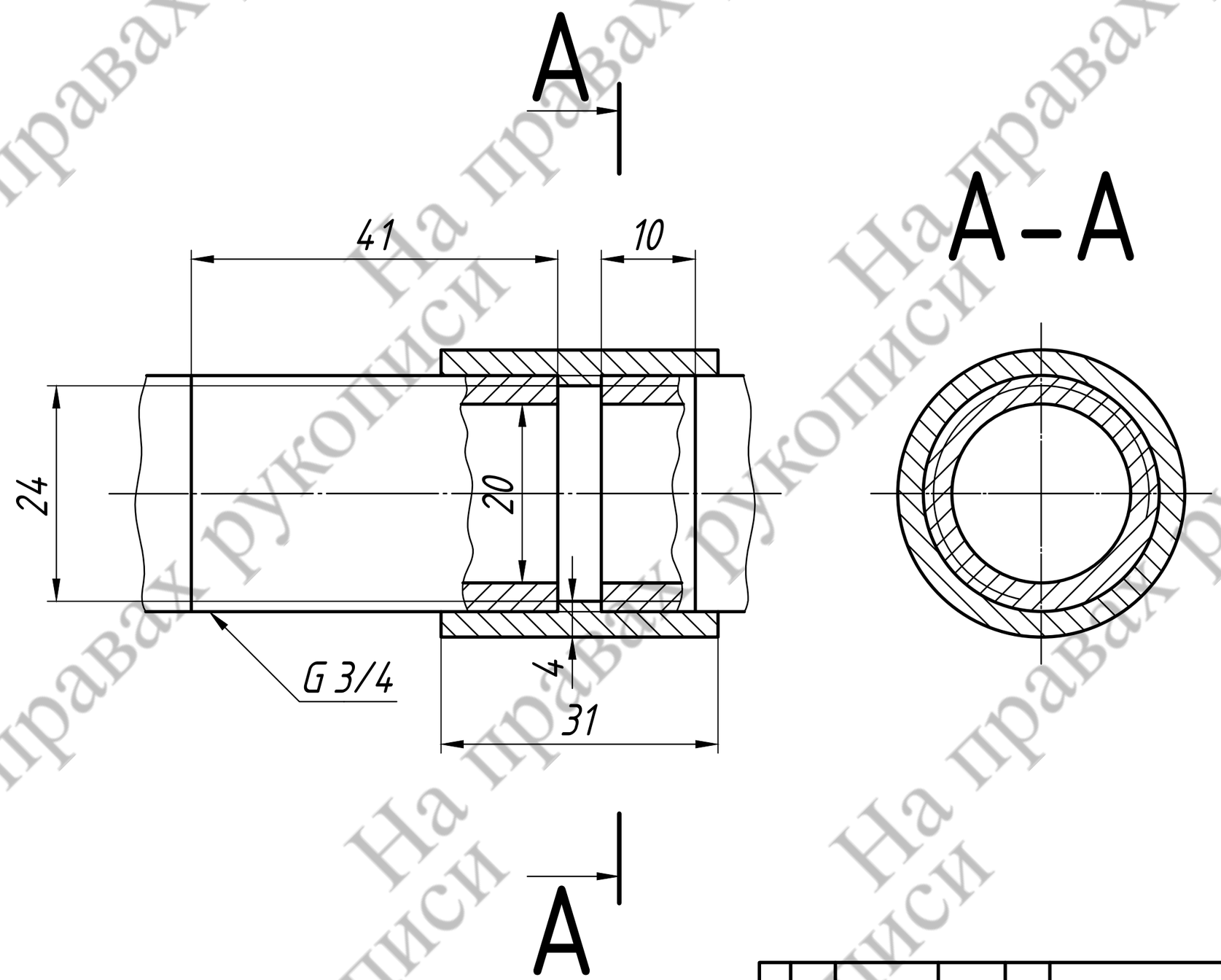

Изм.	Лист	№ докум.	Подп.	Дата	Трубное соединение муфтой	Лит.	Масса	Масштаб
Разраб.		Тяпин		28.07.24		У		2:1
Пров.		Блягоз		28.07.24		Лист	Листов 1	
Т. контр.						МГТУ гр. ППР-21		
Н. контр.								
Утв.								

На правах рукописи